Codeurs

codeurs magnétiques, sorties digitales,
2 canaux, 50 - 400 impulsions par tour

Combinaisons avec
Micromoteurs C.C.

Série IE2-400

		IE2-50	IE2-100	IE2-200	IE2-400	
Nombre d'impulsions par tour	*N*	50	100	200	400	
Gamme de fréquence, jusqu'à[1]	*f*	20	40	80	160	kHz
Nombre de signaux de sortie (forme carrée)		2				Canaux
Tension d'alimentation	U_{DD}	4,5 ... 5,5				V
Consommation moyenne[2]	I_{DD}	typ. 9,5, max. 13				mA
Courant de sortie, max.[3]	I_{OUT}	5				mA
Déphasage des signaux entre canal A et B	Φ	90 ± 45				°e
Temps de transition du signal, max. (C_{LOAD} = 50 pF)	*tr*/*tf*	0,1 / 0,1				µs
Inertie du disque	*J*	0,05				gcm²
Température d'utilisation		-25 ... +85				°C

[1] Vitesse (min^{-1}) = *f* (Hz) x 60/*N*
[2] U_{DD} = 5 V: sans charge en sortie
[3] U_{DD} = 5 V: niveau logique bas< 0,5 V, niveau logic haut> 4,5 V: compatible CMOS et TTL

Combinaison avec moteurs

Dessin technique A	<L1 [mm]
1319 ... SR	21,9
1331 ... SR	33,9

Particularités

Ces codeurs incrémentaux adaptables aux micromoteurs C.C. et aux servomoteurs C.C. sans balais FAULHABER sont conçus pour le contrôle de vitesse ou de positionnement de l'axe de sortie et du sens de rotation.

Le codeur est intégré dans les micromoteurs C.C. série …SR et augmente la longueur total de seulement 1,7 mm.

Par l'utilisation d'un circuit hybride avec sondes à effet Hall et d'un disque magnétique multipolaire de très faible inertie, nous obtenons deux signaux de sortie déphasés de 90°.

Les tensions d'alimentation du codeur et du micromoteur C.C., ainsi que les deux signaux de sortie, sont reliés par un câble plat à un connecteur.

Les données techniques des micromoteurs C.C. et réducteurs correspondants se trouvent dans les pages adéquates du catalogue.

Veuillez trouver notre large gamme d'accessoires au chapitre « Accessoires ».

© DR. FRITZ FAULHABER GMBH & CO. KG
Sous réserve de modifications.
www.faulhaber.com

Circuit de sortie / Signaux de sortie

Circuit de sortie

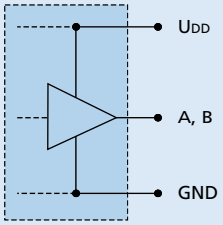

Signaux de sortie
vu de face, rotation en sens horaire

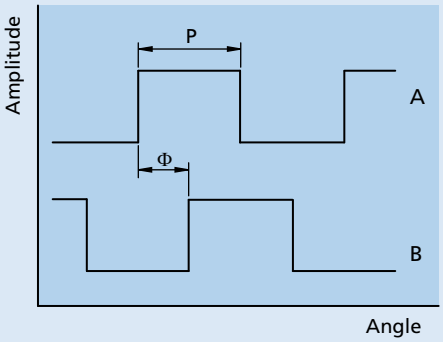

Informations pour connexions et options

Informations pour la commande exemple: **1331T012SR IE2-400**

Options	Exécution	Description

Connexion codeur

No.	Fonction
1	Moteur – *
2	Moteur + *
3	GND
4	UDD
5	Canal B
6	Canal A

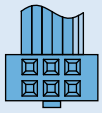

6 4 2
5 3 1

Câble
PVC câble plat, 6 conducteurs, 0,09 mm²
Connecteur
EN 60603-13 / DIN-41651, pas de 2,54 mm

*** Note:**
Pour les moteurs avec commutation en métaux précieux la résistance de l'induit du moteur augmente d'environ 0,4 Ω, et la courant max. en régime permanent est 1A, selon le moteur utilisé le courant peut être également inférieur.

Dessin technique A

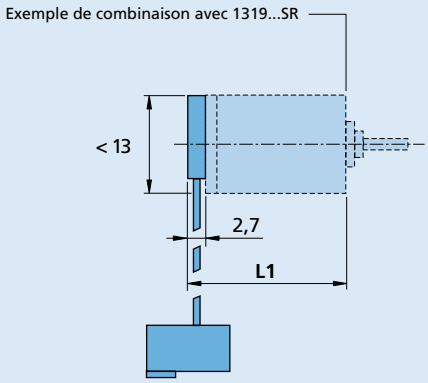

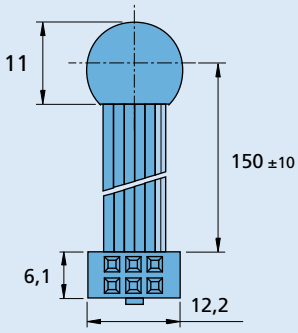

IE2-400

© DR. FRITZ FAULHABER GMBH & CO. KG
Sous réserve de modifications.
www.faulhaber.com