Moteurs pas à pas 22 mNm

Biphasé, 24 pas par tour

Série AM2224R3

Valeurs à 20°C	AM2224R3	1000	0500	0250	0125	
Courant nominal par phase (2 phases alimentées)		1	0,5	0,25	0,125	A
Courant boosté par phase (2 phases alimentées)		2	1	0,5	0,25	A
Tension nominale par phase (2 phases alimentées)		1,4	3	6	12	V
Résistance de phase		0,9	4,8	18	75	Ω
Inductance de phase (1kHz)		0,9	4,3	16,3	65,6	mH
Couple de maintien (courant nominal dans les 2 phases)		22	22	22	22	mNm
Couple de maintien (courant boosté)		37	37	37	37	mNm
Couple résiduel, typ.		1,47	1,47	1,47	1,47	mNm
Amplitude de la fcém		3,8	8,3	16,3	32,7	V/k step/s
Constante de temps électrique	0,92					ms
Inertie du rotor	$253 \cdot 10^{-9}$					kgm²
Pas angulaire	15					°
Précision angulaire	±10					%
Accélération angulaire, max.	$146 \cdot 10^{3}$					rad/s²
Fréquence de résonance	45					Hz
Résistances thermiques	4,8 / 20,4					K/W
Constantes de temps thermiques	10 / 620					s
Température d'utilisation	-35 ... +70					°C
Température des bobines, max.	+130					°C
Paliers de l'arbre [1) 2)]	roulements à billes précontraints					
	(code du roulement: R3)					
Charge max. sur l'arbre:						
– diamètre de l'arbre	3					mm
– radiale à 5 000 min^{-1} (3 mm du palier)	20					N
– axiale à 5 000 min^{-1}	4					N
– axiale à l'arrêt	56,5					N
Jeu de l'arbre:						
– radial	0,015					mm
– axial	0					mm
Matériau du boîtier	aluminium, anodisé noir					
Masse	50,5					g
Matériau de l'aimant	NdFeB					

[1)] Options de lubrifiants spéciaux disponibles sur demande

[2)] 2 roulements à billes préchargés disponibles sur demande pour le vide / la basse température (code du roulement : RC).

Paramètres électronique de commande

Valable uniquement pour 2 phases alimentées. Lors de l'utilisation d'une électronique de commande avec hacheur (mode courant), le courant nominal est réglé dans l'électronique et la tension utile appliquée est typiquement 4x à 8x supérieure à la tension nominale.

Courbes mesurées avec une inertie de charge de $600 \cdot 10^{-9}$ kgm², en mode demi-pas pour la courbe "1 x tension nominale", en mode 1/4 micro-pas pour les autres courbes.

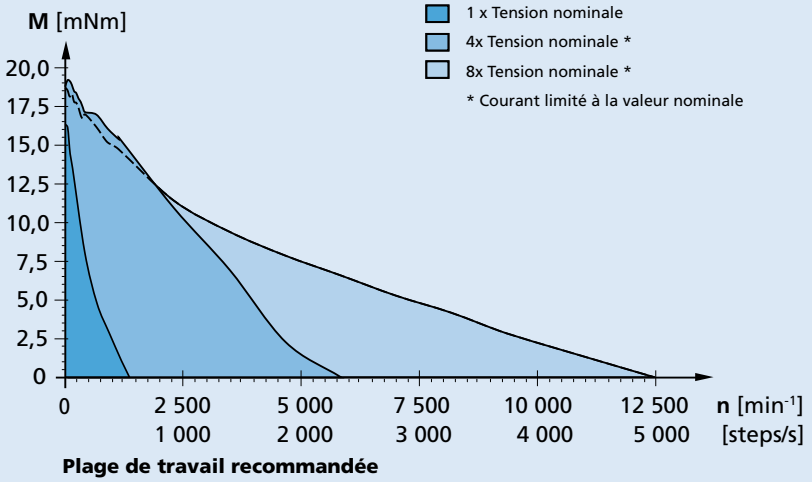

© DR. FRITZ FAULHABER GMBH & CO. KG
Sous réserve de modifications.

Dessin technique

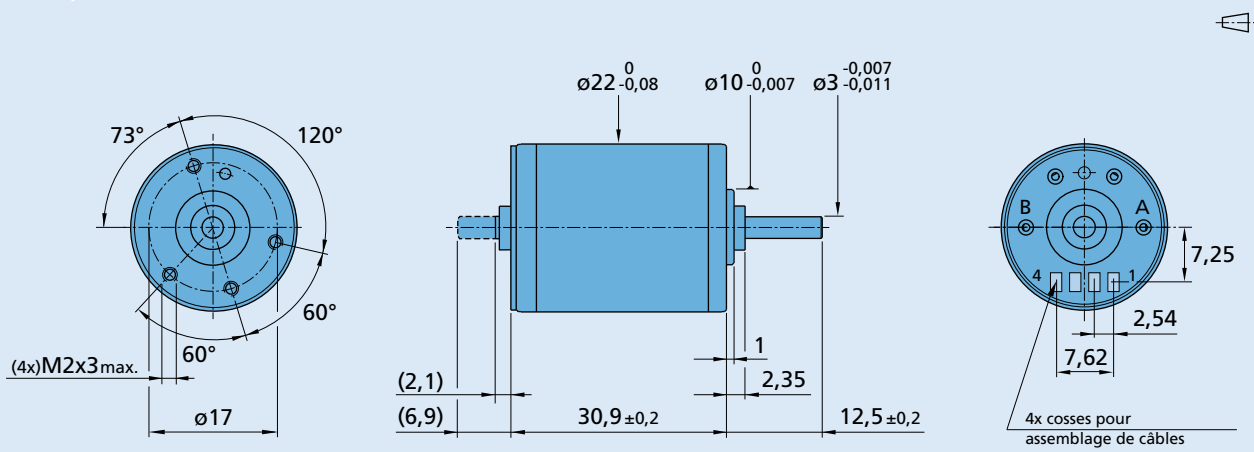

AM2224R3

Options, informations pour câbles et connexions

Informations pour la commande exemple: **AM2224R3025031**

Exécutions moteur		
Arbre simple sortie	**Arbre double sortie**	**Description arbre avant**
30	31	Arbre lisse pour réducteur 26/1R
85	84	Arbre lisse pour vis métrique M3
	36	Arbre lisse pour réducteur 26/1R ou pour codeur PE22-120
	86	Arbre lisse pour vis métrique M3 et codeur PE22-120

Connexion

No.	Fonction
1	Phase A +
2	Phase A -
3	Phase B +
4	Phase B -

Options	Description
Fils simples	Fils simples (PTFE), longueur 50/100/150/300 mm
Connecteur	Fils simples (PVC), longueur length 50/100/150/300 mm ou fils simples (ETFE/PTFE), longueur 150 mm avec connecteur Molex 51021-0400

Combinaison de produits

Réducteurs / Vis filetées	Codeurs	Electroniques de commande	Câbles / Accessoires
26/1R M3 x 0,5 x L1	PE22-120	MCST 3601	Le détail des options de câblage figure dans la note d'application AN 010 à télécharger sur le site web de FAULHABER.

© DR. FRITZ FAULHABER GMBH & CO. KG
Sous réserve de modifications.