NOUVEAU

FAULHABER

Actuateurs linéaires

1920 N

Réducteur avec vis à billes intégrée, haute précision

Combinaisons avec
Moteurs C.C. sans balais
Micromoteurs C.C.
Moteurs pas à pas

Série 32L ... PB

Valeurs à 22°C

Nombre des étages		**1**	**1**	**1**	**2**	**2**	**3**	**4**
Rapport de reduction [1] (arrondi)		**1:1**	**3:1**	**3,6:1** **4,5:1** **6,6:1**	**9:1** **11:1**	**14:1** **16:1** **20:1** **24:1** **30:1** **44:1**	**41:1** **49:1** **59:1** **72:1** **89:1** **108:1** **131:1** **158:1** **196:1**	**178:1** **215:1** **267:1** **323:1** **401:1** **474:1** **588:1** **711:1** **862:1** **1 042:1** **1 294:1**
Vitesse continue en sortie max. [2]	mm/s	107	72,2	74,1…40,4	24,1…19,7	23,8…7,58	8,94…1,87	2,06…0,28
Vitesse de pointe en sortie max. [2]	mm/s	133	83,3	88…48	27,8…22,7	29,8…9,47	11,4…2,38	2,62…0,36
Vitesse continue en entrée max.	min^{-1}	3 200	6 500	8 000	6 500	10 000	11 000	11 000
Vitesse de pointe en entrée max.	min^{-1}	4 000	7 500	9 500	7 500	12 500	14 000	14 000
Force axiale en régime continu, moy.	N	291	331	328…402	478…511	479…702	664…1120	1084…1920
Force de pointe axiale dynamique max.	N	1 920	1 920	1 920	1 920	1 920	1 920	1 920
Force de pointe axiale statique max.	N	2 360	2 360	2 360	2 360	2 360	2 360	2 360
Puissance utile max.	W	50	50	50	27	27	18	5
Rendement de réducteur/coupleur max.	%	95	92	92	82	82	78	65
Rendement de vis max.	%	90	90	90	90	90	90	90
Inertie de masse, vis incluse, max. [3]	gmm^2	3 760	630	630	463	463	199	85
Exactitude, vis de longueur standard, max.	µm	13	14	14	14	14	14	14
Charge radiale max. (15 mm de la bride)	N	185	220	220	280	280	330	380
Jeu de réducteur, sans charge, typique	°	0,31	0,6	0,6	0,6	0,6	0,6	0,6
Jeu radial (vis, 10 mm de la bride)	mm	≤ 0,05	≤ 0,05	≤ 0,05	≤ 0,05	≤ 0,05	≤ 0,05	≤ 0,05
Jeu axial :								
– vis	mm	= 0	= 0	= 0	= 0	= 0	= 0	= 0
– écrou	µm	5	5	5	5	5	5	5
Longueur de vis depuis la bride:								
– axiale	mm	200	200	200	200	200	200	200
– max.	mm	450	450	450	450	450	450	450
Longueur sans moteur L2	mm	40,7	40,7	40,7	49,1	49,1	57,5	65,9
Masse [3]	g	207	220	220	280	280	340	400

Type de vis		10x2 IT1 - Filetage à droite, le sens de rotation de la vis correspond à celui de l'arbre moteur.
Matériau de vis		acier inoxydable
Matériau d'écrou		cylindrique, métal
Matériau du boîtier		acier inoxydable
Matériau des engrenages		acier inoxydable
Palier de l'arbre de sortie		roulements à billes précontraints
Température d'utilisation	°C	-20 … +80

[1] Les rapports de réduction indiqués sont des valeurs arrondies, les valeurs exactes sont disponibles sur demande ou sur www.faulhaber.com.
[2] Selon le rapport de réduction sélectionné, vis supportée
[3] Longueur standard et écrou standard

Remarque:
Le diagramme représente la gamme de points de fonctionnement possibles pour une température ambiante donnée de 22°C.

Le diagramme indique la vitesse de sortie recommandée en fonction de la force axiale de sortie disponible.

Pour la vis standard, qu'elle soit soutenue ou non, le diagramme montre également les vitesses critiques et les forces de flambage.

- Vitesse critique [3] (fixe-libre), 156 mm/s
- Vitesse critique [3] (fixe-lâche), 689 mm/s
- Force de flambage [3] (fixe-libre), 1790 N
- Force de flambage [3] (fixe-lâche), 14300 N

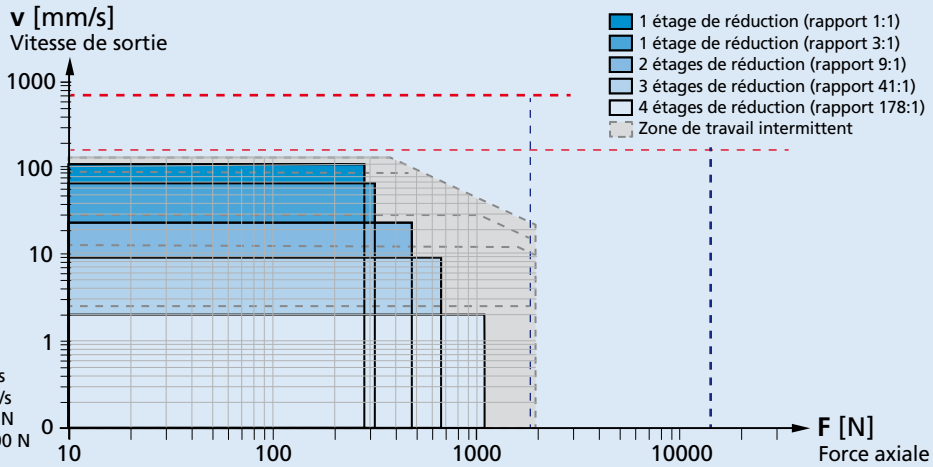

Plage de travail recommandée 32L ... PB

Pour des données techniques complémentaires ainsi que des indications concernant la garantie et la durée de vie, voir „Informations Techniques".

© DR. FRITZ FAULHABER GMBH & CO. KG
Sous réserve de modifications.

Dessin technique

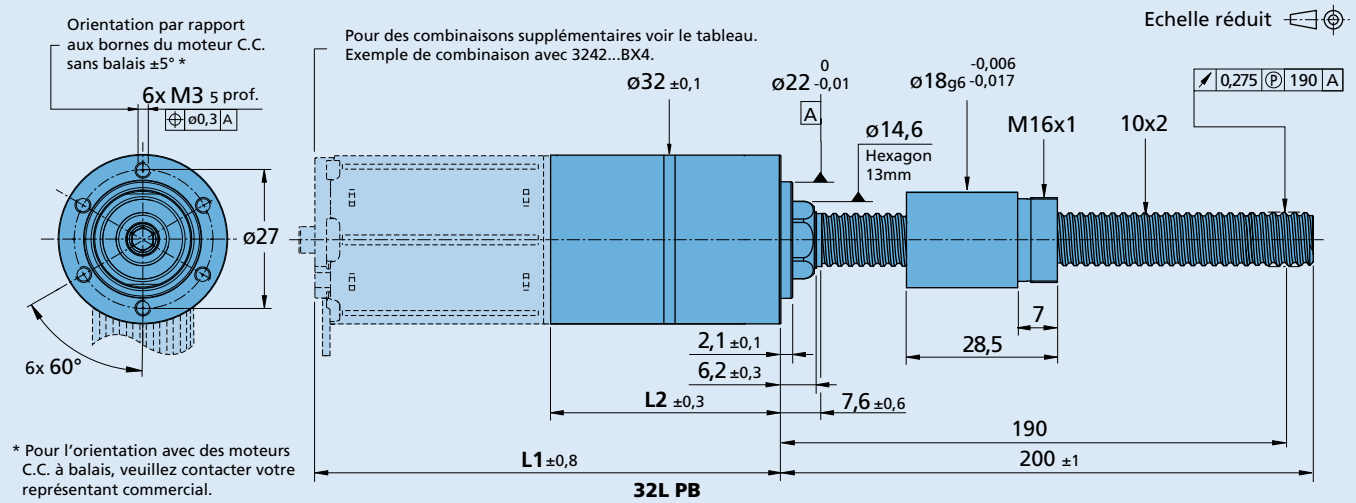

Options

Informations pour la commande exemple: **32L 30:1 KP1 PB 10x2 200 KWS1**

Option	Exécution	Description
KL1	Température du réducteur	Températures d'utilisation -55°C +100°C
KL2	Température du réducteur	Pour application sous vide à 10^{-5} Pa @22°C
KL3	Température du réducteur	Températures d'utilisation -55°C +150°C pour application sous vide à 10^{-9} Pa @60°C
KP1	Indice de protection	IP54
KC1	Orientation du câble	Câble/fils ou bornes du moteur orientés selon un angle de 15° dans le sens antihoraire par rapport au filetage avant du réducteur
KC2	Orientation du câble	Câble/fils ou bornes du moteur orientés selon un angle de 30° dans le sens antihoraire par rapport au filetage avant du réducteur
KC3	Orientation du câble	Câble/fils ou bornes du moteur orientés selon un angle de 45° dans le sens antihoraire par rapport au filetage avant du réducteur
200	Vis	Longueur standard (200 mm), longueurs disponibles de 50 mm à 450 mm par pas de 5 mm
KWL1	Température de la vis	Températures d'utilisation -55°C +100°C
KWL2	Température de la vis	Pour application sous vide à 10^{-5} Pa @22°C
KWL3	Température de la vis	Températures d'utilisation -55°C +150°C pour application sous vide à 10^{-9} Pa @60°C
KWS1	Vis	Pivot de palier/tourillon (Ø 6mm, L=10mm)
KWN7	Écrou	Écrou métallique à bride

Note: Selon l'option, les valeurs spécifiées peuvent différer des valeurs standard. Pour plus d'informations, veuillez contacter votre représentant commercial.

Combinaison de produits

Nombre des étages		1	2	3	4
L2 [mm] = Longueur du réducteur		40,7	49,1	57,5	65,9
L1 [mm] = Long. avec moteur	2642X...CR/CXR	85,6	94,0	102,4	110,8
	2657X...CR/CXR	100,6	109,0	117,4	125,8
	2668X...CR	111,6	120,0	128,4	136,8
	3242X...CR	85,6	94,0	102,4	110,8
	3257X...CR	100,6	109,0	117,4	125,8
	3272X...CR	115,6	124,0	132,4	140,8
	2250X...BX4	95,4	103,8	112,2	120,6
	3242X...BX4	87,8	96,2	104,6	113,0
	3268X...BX4	113,8	122,2	130,6	139,0
	2264X...BP4	107,6	116,0	124,4	132,8
	3274X...BP4	121,7	130,1	138,5	146,9
	3056X...B	99,6	108,0	116,4	124,8
	3564X...B	107,6	116,0	124,4	132,8
	3216X...BXTR	59,6	68,0	76,4	84,8
	3216X...BXTH	60,4	68,8	77,2	85,6
	AM3248...10	85,6	94,0	102,4	110,8

© DR. FRITZ FAULHABER GMBH & CO. KG
Sous réserve de modifications.